CP2000-2

TRE UTILIZZI
THREE SECTIONS

CODICE DI ORDINAZIONE / *ORDERING CODE*

400 C2 2 S 10 A0

POSSIBILI VERSIONI / *AVAILABLE OPTIONS:*
- **00** = LEVA TRISTABILE / *TRISTABLE LEVER*
- **0M** = LEVA MONOSTABILE / *MONOSTABLE LEVER*
- **0N** = LEVA BISTABILE / *BISTABLE LEVER*
- **A0** = LEVA TRISTABILE DISINNESTO AUTOMATICO PTO / *TRISTABLE LEVER AUTOMATIC PTO DISENGAGEMENT*
- **AM** = LEVA MONOSTABILE DISINNESTO AUTOMATICO PTO / *MONOSTABLE LEVER AUTOMATIC PTO DISENGAGEMENT*
- **AN** = LEVA BISTABILE DISINNESTO AUTOMATICO PTO / *BISTABLE LEVER AUTOMATIC PTO DISENGAGEMENT*

00 = FORI Ø 1/8"G / *HOLES Ø 1/8"G*
10 = RACCORDO INNESTO RAPIDO Ø 6x4 / *QUICK COUPLING Ø 6x4*
20 = RACCORDO INNESTO RAPIDO Ø 1/4"G / *QUICK COUPLING Ø 1/4"G*

CON SPIA / *WITH LIGHT*
2 SEZIONI / *STAGES*
SERIE CP2000 / *CP2000 SERIES*
COMANDO PNEUMATICO / *PNEUMATIC CONTROL*

CARATTERISTICHE TECNICHE / *TECHNICAL SPECIFICATIONS*

Fluido utilizzato *Working medium*	**aria/*air***	**Temperatura di impiego** *Operative temperature*	**- 40° + 80°C**
Pressione di esercizio *Working pressure*	**max 12 bar**	**Passaggio nominale** Nominal diameter	**Ø 4 mm**
Tensione di esercizio *Operating voltage*	**24 V cc (DC)**	**Contatti** *Contacts*	**Normalmente aperti** *Normally open*

- Distributore pneumatico con comando di discesa proporzionale.
- *Pneumatic distributor with proportional lowering control.*

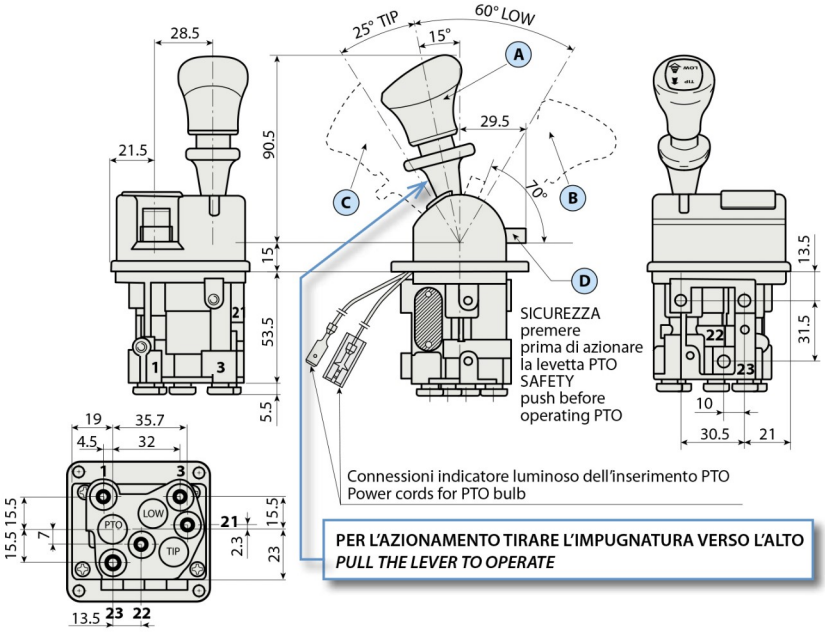

ATTACCHI ARIA / *AIR PORTS*

- **1** Alimentazione (**IN**) Ø 6x4 e Ø 1/4"-1/8"G
  Compressed air supply
- **21** Abbassamento cassone (**LOW**) Ø 6x4 e Ø 1/4"-1/8"G
  Control lowering
- **22** Sollevamento cassone (**TIP**) Ø 6x4 e Ø 1/4"-1/8"G
  Control tipping
- **23** Inserimento presa di forza (**PTO**) Ø 6x4 e Ø 1/4"-1/8"G
  Power take off engangement
- **3** Scarico (**EX**) Ø 6x4 e Ø 1/4"-1/8"G
  Free exhaust

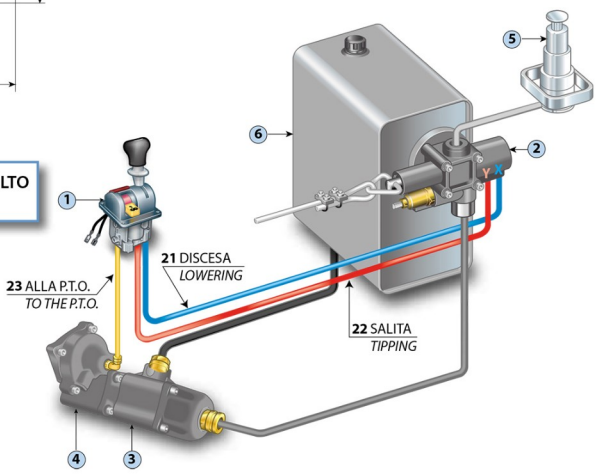

IPH si riserva il diritto di apportare senza alcun preavviso qualsiasi modifica alle caratteristiche tecniche indicate nel presente catalogo.
I dati ivi riportati non sono vincolanti.
IPH reserves the right to modify the technical data listed without notice, the aforementioned data is not binding.